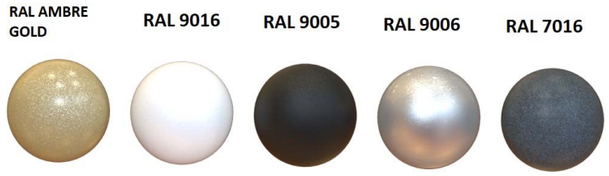

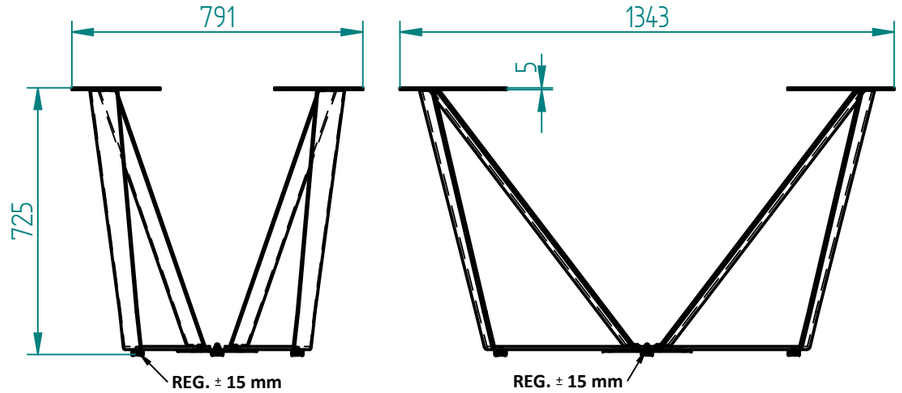

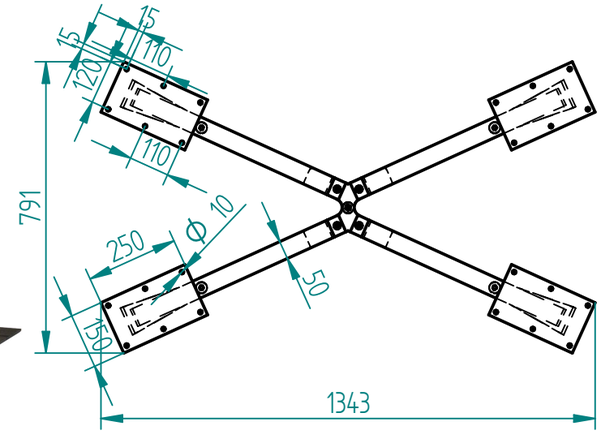

Napomena :
- u navedene cijene uključeni samo metalni dijelovi !!!!
- pakovanje kartonska kutija
- POSTOLJE JE DEMONTAŽNO !!!

Date : 10.5.2021.

PROIZVODNJA METALNE I TEKSTILNE GALANTERIJE
MDX
Proizvodnja okova za namještaj
Hrv. branitelja 230, Stari Slatinik
35253 Brodski Stupnik
tel./fax: +385 (35) 426-878
tel.: +385 (35) 426-877
mob.: 098/340-576
e-mail: medex@hi.htnet.hr
www.medex.hr
OIB: 47219816385 • MB/JMBG: 1403974302137
IBAN : HR5823400091150162523
SWIFT: PBZGHR2X • VAT.NO.: HR47219816385

POSTOLJE TRIANGLE CONE

ART.	ŠIFRA	NAZIV PROIZVODA	D x Š x V	KG/KOM.	RAL	kn /kom.	kom./set	kn bez PDV-a
		POSTOLJE TRIANGLE CONE	1343 x 791 x 725	36			1 / 1	
		TOTAL (kn)						